The motor can not be rotated in anticlockwise viewing from the end of shaft extension.

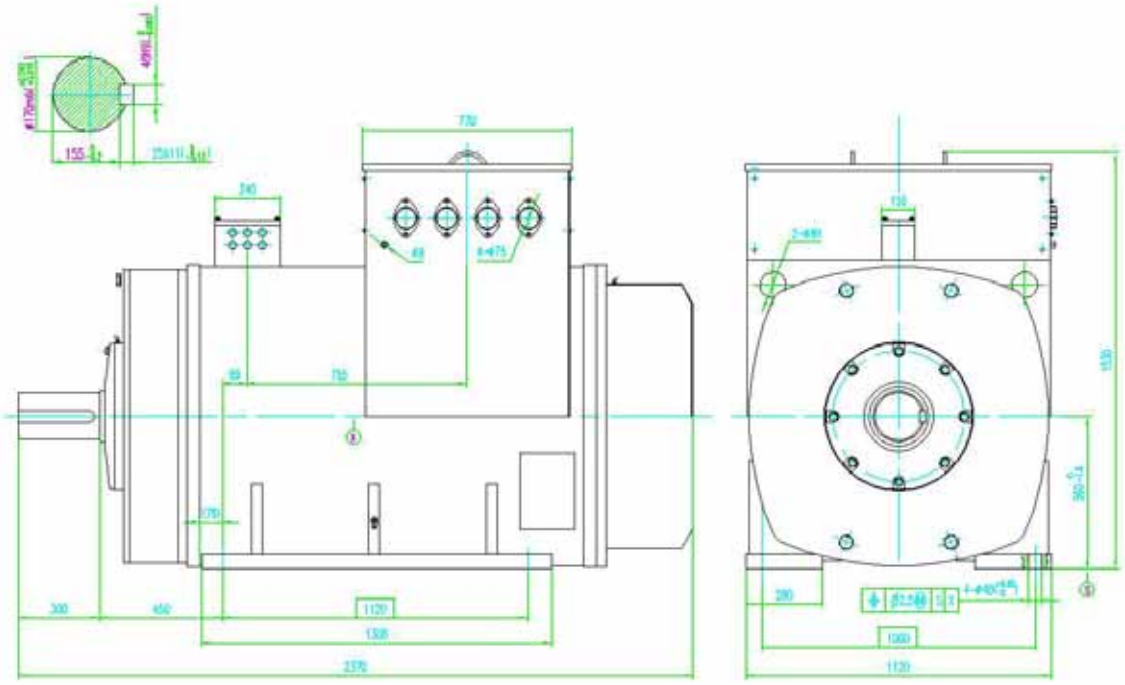


| | | | | | | |
|---|---|---|---|---|---|---|
| 标记 | 处数 | 更改文件号 | | 签字 | 年月日 | |
| 设计 | | | 工艺 | | | |
| 校对 | | | 审定 | | | |
| 审核 | | | 批准 | | | |

Outline

| 图样标记 | 重量 | 比例 |
|---|---|---|
| | | |

HLYG Series High-voltage Alternator

江阴市顺源发电设备有限公司